תוכנית מתווה כלונסאות דיפון וקורת ראש
1 : 25

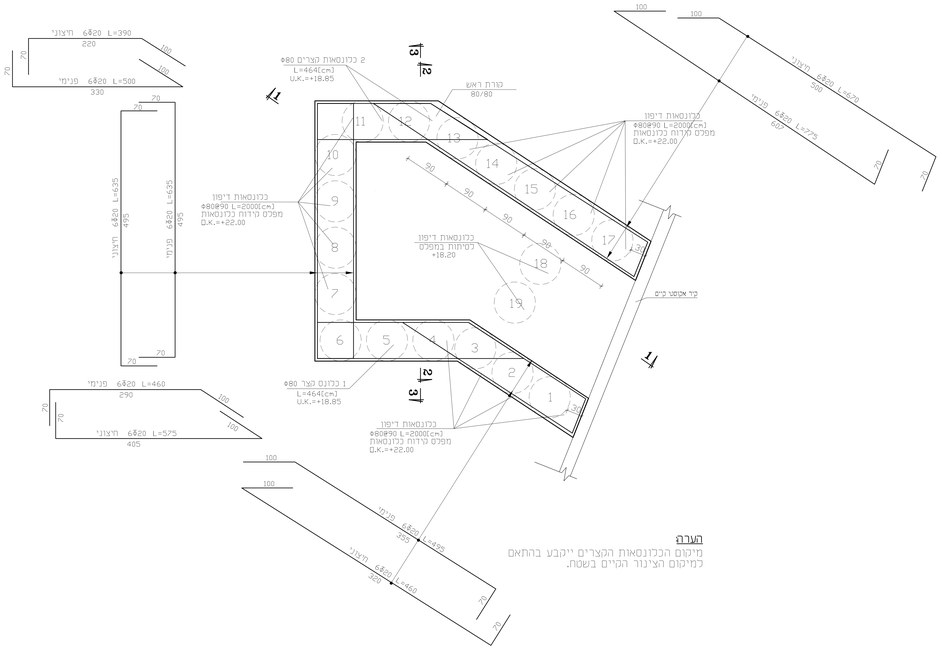

הערה
מיקום הכלונסאות הקצרים ייקבע בהתאם
למיקום הציוד הקיים בשטח.

תכנית גג במפלס +20.94
תכניות+דיון
1 : 25

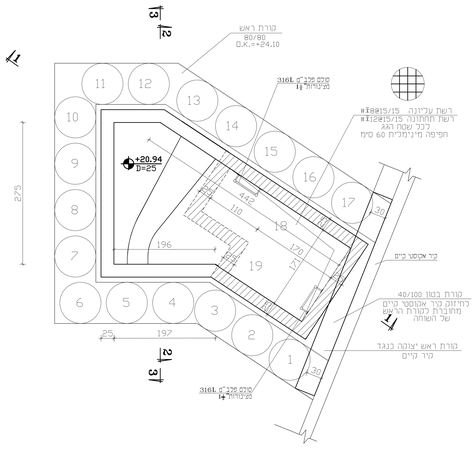

תכנית גג במפלס +22.14
תכניות+דיון
1 : 25

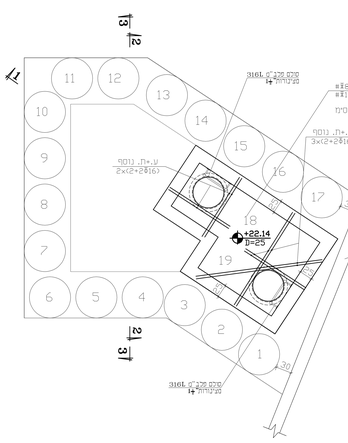

תכנית רצפת במפלסים +18.49.+14.94
תכניות+דיון
1 : 25

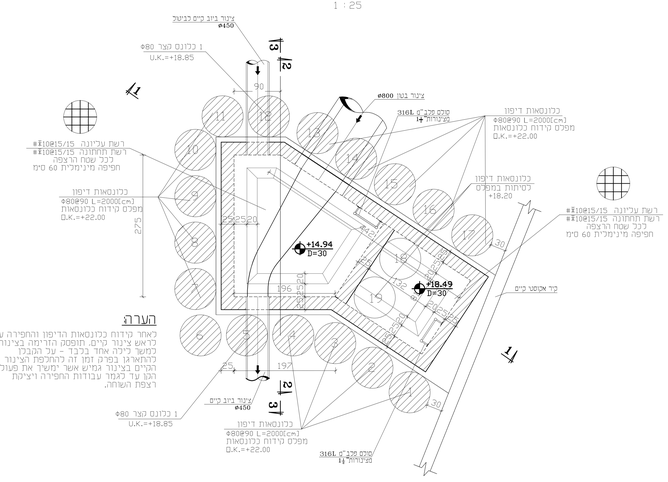

הערה
לאחר קידוח כלונסאות הדיפון והחפירה עד
לראש עיגון קיים, תופסק הדרימה בביצוע
כמשך לילה אחד בלבד - על הקבלן
להתארגן במהרה. זמן זה להתקפת הביצוע
הבדים בעיגון מגדש אשר ימשיך את פעולת
הגנו עד לגמר עבודות החפירה ויציקת
רצפת המחתה.

תוכנית תמיכת מסגרות פלדה במפלסים +16.00, +19.00
1 : 25

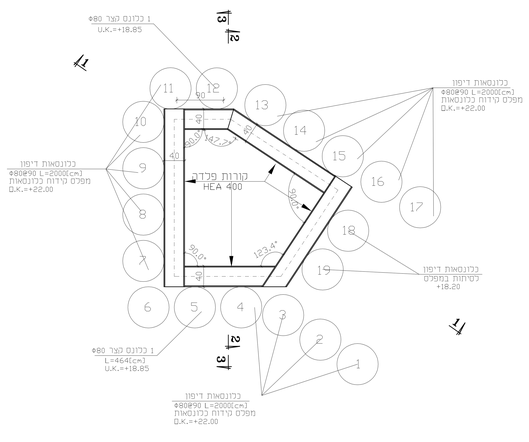

פרט A
פרטי חיבור מסגרת פלדה לכלונסאות דיפון

פרט חיבור בין קורת
פלדה לכלונס
(מאי) 1 : 10

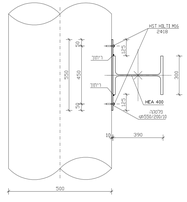

מבט צד - חיבור בין קורת
פלדה לכלונס
(מאי) 1 : 10

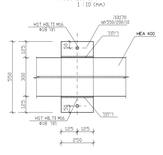

יש צורך לחבר פלטה לכל כלונס

פרט פינה
1 : 25

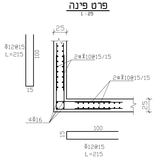

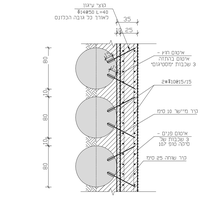

פרט קיר שוחה יצוק כנגד כלונסאות
(לא בקנ.)

הערות :
1. מת בטון בכלונסאות ב-30.
2. מת בטון בדפנות, קורות וחתכת השוחה, ב-250 עם מוסף חשמל אטומות וכימי בטון מינימלי 4 מס.
3. יש לקרוא תוכנית זו ביחד עם תוכניות אדריכלות המשפלת.
4. לאחר קידוח כלונסאות הדיפון והחפירה עד לראש עיגון קיים, תופסק הדרימה בביצוע כמשך לילה אחד בלבד - על הקבלן להתארגן במהרה. זמן זה להתקפת הבדים בעיגון מגדש אשר ימשיך את פעולת הגנו עד לגמר עבודות החפירה ויציקת רצפת המחתה.
5. כמתי חתכים קדחות הכלונסאות על הבקבן בגלות את המלמים המדויים של גישים הגדר האמצעי הכיבי.
6. הכלונסאות יבדוקו מתפקים הנדסנו מומנכת למפלס הכביש.